# リトルシニア創立40周年記念大会　兼第40回日本選手権大会　組合せ表

競技日程：8月1日～6日

*『感謝の気持ちを“力”に換えて』*

**優勝**　：　豊田
**準優勝**　：　取手
**3位**　：　江戸川中央

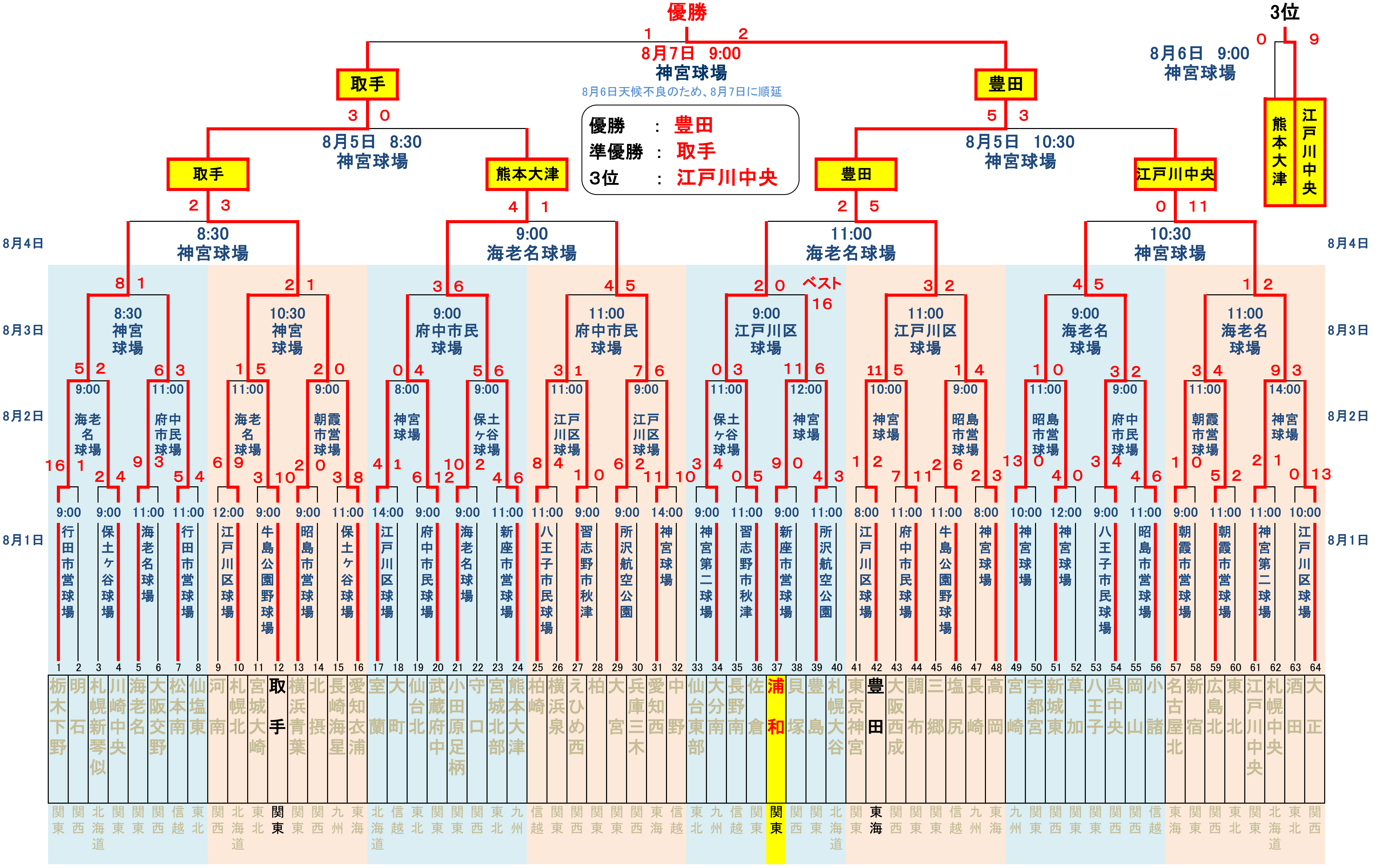

決勝　8月7日　9:00　神宮球場　取手 1 － 2 豊田

8月6日天候不良のため、8月7日に順延

3位決定戦　8月6日　9:00　神宮球場　熊本大津 0 － 9 江戸川中央

| No. | チーム | 地区 |
|---|---|---|
| 1 | 栃木下野 | 関東 |
| 2 | 明石 | 関西 |
| 3 | 札幌新琴似 | 北海道 |
| 4 | 川崎中央 | 関東 |
| 5 | 海老名 | 関東 |
| 6 | 大阪交野 | 関西 |
| 7 | 松本南 | 信越 |
| 8 | 仙塩東 | 東北 |
| 9 | 河南 | 関西 |
| 10 | 札幌北 | 北海道 |
| 11 | 宮城大崎 | 東北 |
| 12 | 取手 | 関東 |
| 13 | 横浜青葉 | 関東 |
| 14 | 北摂 | 関西 |
| 15 | 長崎海星 | 九州 |
| 16 | 愛知衣浦 | 東海 |
| 17 | 室蘭 | 北海道 |
| 18 | 大町 | 信越 |
| 19 | 仙台北 | 東北 |
| 20 | 武蔵府中 | 関東 |
| 21 | 小田原足柄 | 関東 |
| 22 | 守口 | 関西 |
| 23 | 宮城北部 | 東北 |
| 24 | 熊本大津 | 九州 |
| 25 | 柏崎 | 信越 |
| 26 | 横浜泉 | 関東 |
| 27 | えひめ西 | 関西 |
| 28 | 柏 | 関東 |
| 29 | 大宮 | 関東 |
| 30 | 兵庫三木 | 関西 |
| 31 | 愛知西 | 東海 |
| 32 | 中野 | 信越 |
| 33 | 仙台東部 | 東北 |
| 34 | 大分南 | 九州 |
| 35 | 長野南 | 信越 |
| 36 | 佐倉 | 関東 |
| 37 | 浦和 | 関東 |
| 38 | 貝塚 | 関西 |
| 39 | 豊島 | 関東 |
| 40 | 札幌大谷 | 北海道 |
| 41 | 東京神宮 | 関東 |
| 42 | 豊田 | 東海 |
| 43 | 大阪西成 | 関西 |
| 44 | 調布 | 関東 |
| 45 | 三郷 | 関東 |
| 46 | 塩尻 | 信越 |
| 47 | 長崎 | 九州 |
| 48 | 高岡 | 東海 |
| 49 | 宮崎 | 九州 |
| 50 | 宇都宮 | 関東 |
| 51 | 新城東 | 関西 |
| 52 | 草加 | 関東 |
| 53 | 八王子 | 関東 |
| 54 | 呉中央 | 関西 |
| 55 | 岡山 | 関西 |
| 56 | 小諸 | 信越 |
| 57 | 名古屋北 | 東海 |
| 58 | 新宿 | 関東 |
| 59 | 広島北 | 関西 |
| 60 | 東北 | 東北 |
| 61 | 江戸川中央 | 関東 |
| 62 | 札幌中央 | 北海道 |
| 63 | 酒田 | 東北 |
| 64 | 大正 | 関西 |

8月1日

| 対戦 | 時刻 | 球場 | スコア |
|---|---|---|---|
| 1－2 | 9:00 | 行田市営球場 | 16－1 |
| 3－4 | 9:00 | 保土ヶ谷球場 | 2－4 |
| 5－6 | 11:00 | 海老名球場 | 9－3 |
| 7－8 | 11:00 | 行田市営球場 | 5－4 |
| 9－10 | 12:00 | 江戸川区球場 | 6－9 |
| 11－12 | 9:00 | 牛島公園野球場 | 3－10 |
| 13－14 | 9:00 | 昭島市営球場 | 2－0 |
| 15－16 | 11:00 | 保土ヶ谷球場 | 3－8 |
| 17－18 | 14:00 | 江戸川区球場 | 4－1 |
| 19－20 | 9:00 | 府中市民球場 | 6－12 |
| 21－22 | 9:00 | 海老名球場 | 10－2 |
| 23－24 | 11:00 | 新座市営球場 | 4－6 |
| 25－26 | 11:00 | 八王子市民球場 | 8－4 |
| 27－28 | 9:00 | 習志野市秋津 | 1－0 |
| 29－30 | 9:00 | 所沢航空公園 | 6－2 |
| 31－32 | 14:00 | 神宮球場 | 11－10 |
| 33－34 | 9:00 | 神宮第二球場 | 3－4 |
| 35－36 | 11:00 | 習志野市秋津 | 0－5 |
| 37－38 | 9:00 | 新座市営球場 | 9－0 |
| 39－40 | 11:00 | 所沢航空公園 | 4－3 |
| 41－42 | 8:00 | 江戸川区球場 | 1－2 |
| 43－44 | 11:00 | 府中市民球場 | 7－11 |
| 45－46 | 11:00 | 牛島公園野球場 | 2－6 |
| 47－48 | 8:00 | 神宮球場 | 2－3 |
| 49－50 | 10:00 | 神宮球場 | 13－0 |
| 51－52 | 12:00 | 神宮球場 | 4－0 |
| 53－54 | 9:00 | 八王子市民球場 | 3－4 |
| 55－56 | 11:00 | 昭島市営球場 | 4－6 |
| 57－58 | 9:00 | 朝霞市営球場 | 1－0 |
| 59－60 | 11:00 | 朝霞市営球場 | 5－2 |
| 61－62 | 11:00 | 神宮第二球場 | 2－1 |
| 63－64 | 10:00 | 江戸川区球場 | 0－13 |

8月2日

| 対戦 | 時刻 | 球場 | スコア |
|---|---|---|---|
| 1－4 | 9:00 | 海老名球場 | 5－2 |
| 5－7 | 11:00 | 府中市民球場 | 6－3 |
| 10－12 | 11:00 | 海老名球場 | 1－5 |
| 13－16 | 9:00 | 朝霞市営球場 | 2－0 |
| 17－20 | 8:00 | 神宮球場 | 0－4 |
| 21－24 | 9:00 | 保土ヶ谷球場 | 5－6 |
| 25－27 | 11:00 | 江戸川区球場 | 3－1 |
| 29－31 | 9:00 | 江戸川区球場 | 7－6 |
| 34－36 | 11:00 | 保土ヶ谷球場 | 0－3 |
| 37－39 | 12:00 | 神宮球場 | 11－6 |
| 42－44 | 10:00 | 神宮球場 | 11－5 |
| 46－48 | 9:00 | 昭島市営球場 | 1－4 |
| 49－51 | 11:00 | 昭島市営球場 | 1－0 |
| 54－56 | 9:00 | 府中市民球場 | 3－2 |
| 57－59 | 11:00 | 朝霞市営球場 | 3－4 |
| 61－64 | 14:00 | 神宮球場 | 9－3 |

8月3日

| 対戦 | 時刻 | 球場 | スコア |
|---|---|---|---|
| 1－5 | 8:30 | 神宮球場 | 8－1 |
| 12－13 | 10:30 | 神宮球場 | 2－1 |
| 20－24 | 9:00 | 府中市民球場 | 3－6 |
| 25－29 | 11:00 | 府中市民球場 | 4－5 |
| 36－37 | 9:00 | 江戸川区球場 | 2－0 |
| 42－48 | 11:00 | 江戸川区球場 | 3－2 |
| 49－54 | 9:00 | 海老名球場 | 4－5 |
| 59－61 | 11:00 | 海老名球場 | 1－2 |

8月4日

| 対戦 | 時刻 | 球場 | スコア |
|---|---|---|---|
| 1－12 | 8:30 | 神宮球場 | 2－3 取手 |
| 24－29 | 9:00 | 海老名球場 | 熊本大津 4－1 |
| 36－42 | 11:00 | 海老名球場 | 2－5 豊田 |
| 54－61 | 10:30 | 神宮球場 | 0－11 江戸川中央 |

8月5日

| 対戦 | 時刻 | 球場 | スコア |
|---|---|---|---|
| 取手－熊本大津 | 8:30 | 神宮球場 | 3－0 |
| 豊田－江戸川中央 | 10:30 | 神宮球場 | 5－3 |